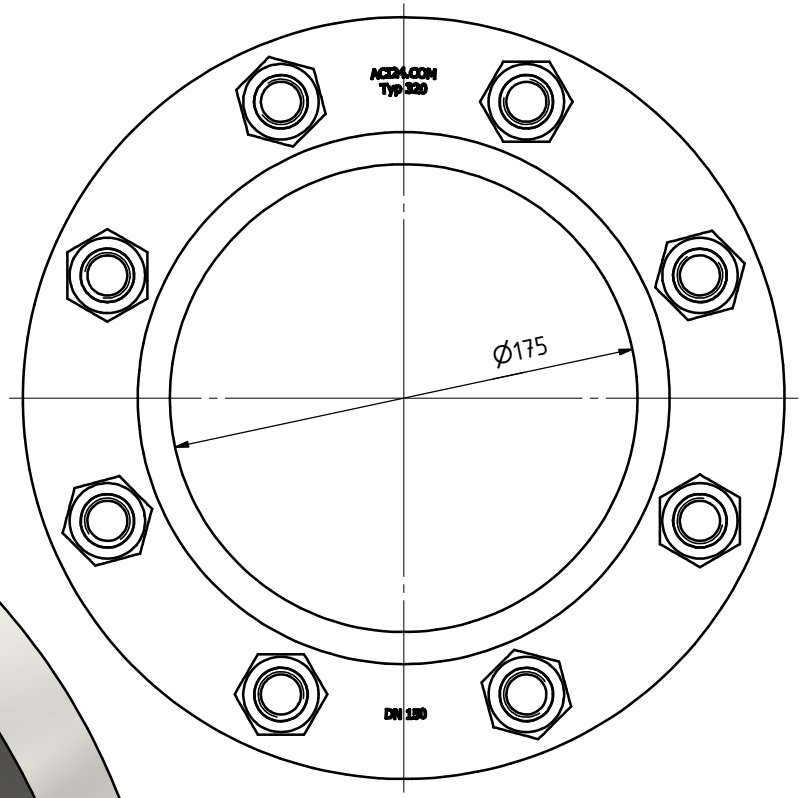

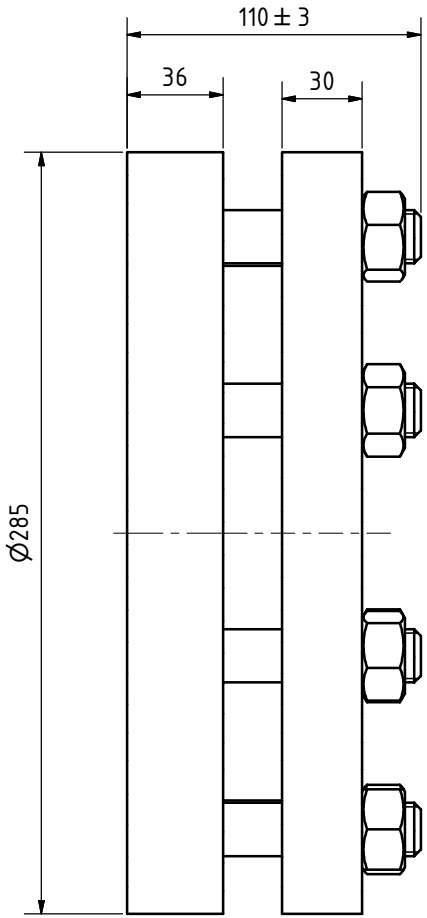

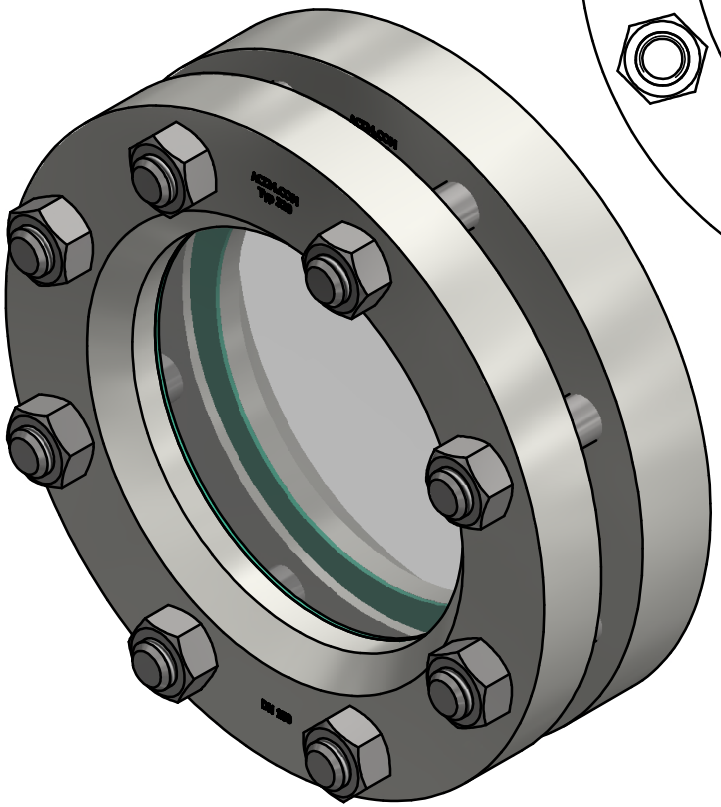

Weitergabe sowie Vervielfältigung dieser Zeichnung, Verwertung und Mitteilung eines Inhalts sind verboten, soweit nicht ausdrücklich gestattet. Zuwiderhandlungen verpflichten zu Schadenersatz. Alle Rechte für/oder Geschmacksmustereintragung vorbehalten. (Schutzvermerk ISO 16016 beachten)

Passing on as well as duplication of this drawing, utilization and communication of a content are forbidden, as far as not expressly permitted. Offences obligate to compensation. All rights reserved for/or design registration. (Notice protective note ISO 16016)

Maße ohne Toleranzangabe nach DIN ISO 2768-1 mK / Oberflächenangaben nach DIN ISO 1302

Measures without Tolerances according to DIN ISO 2768-1 mK / Surface details according to DIN ISO 1302

K

Maßstab / *Scale*: 1 : 2

Gewicht / *Weight*: 22.4 kg

Material nach Auftrag / *Material according to order*

Status	Changes	Date	Name
8			
7			
6			
5			
4			
3			
2	allg. Überarbeitung	28.07.2021	Travnicek
1			

	Date	Name
Gezeichnet	14.04.2020	Götz
Kontrolliert	02.08.2021	Koslowski

ACI INDUSTRIEARMATUREN
Königskamp 19
52428 Jülich
www.aci24.com
info@aci24.com

Revision / *Version*: 2

Kundenzeichnung / *customer drawing*

Typ 320 DN 150 PN 16

K-320-150-16

1 /1

A3